第 29 回日本少年野球ボーイズリーグ豊中大会　トーナメント表

2024 年度

（公財）日本少年野球連盟

作成日 : 2024 年 11 月 22 日

中学生の部

支部名　大阪北支部

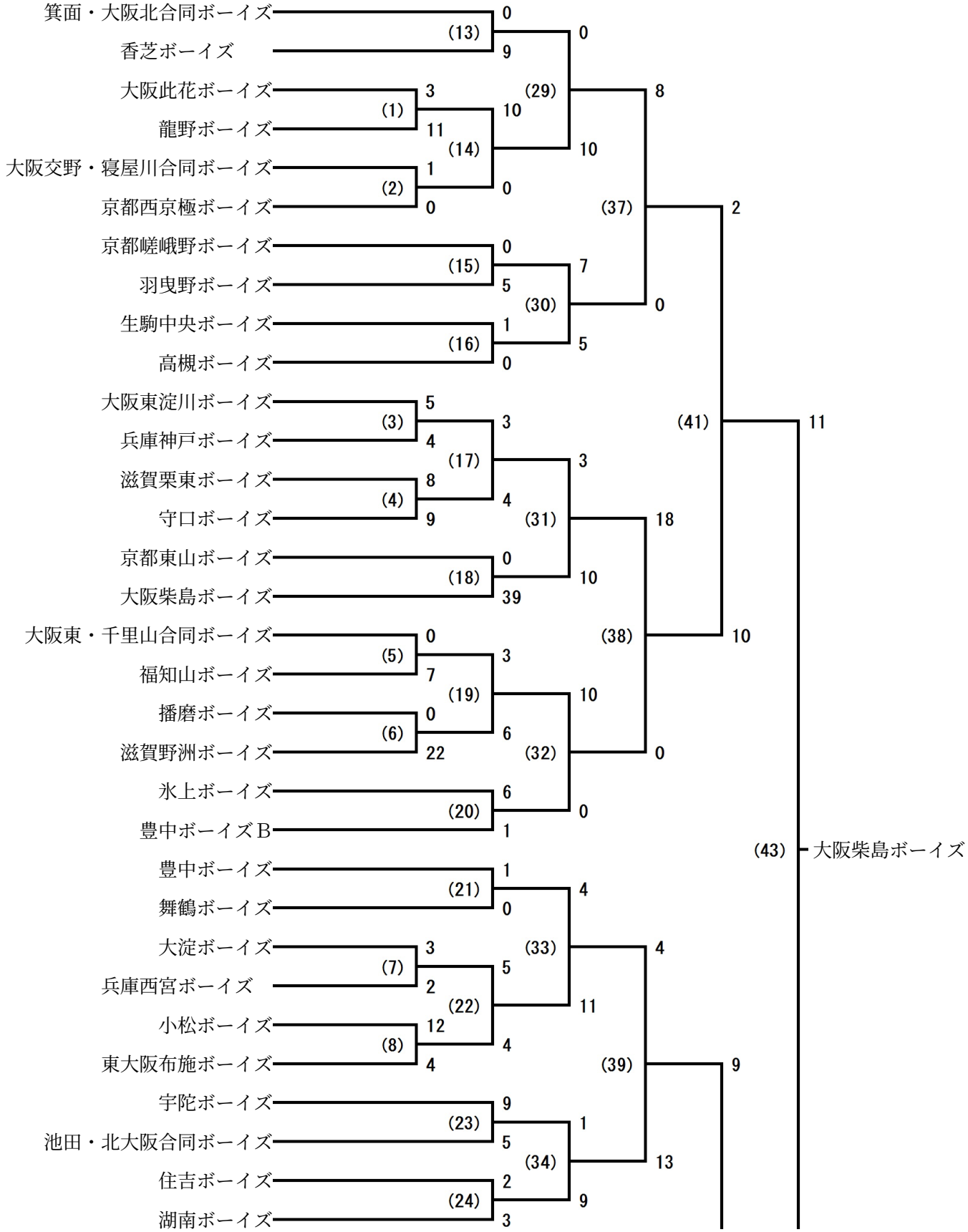

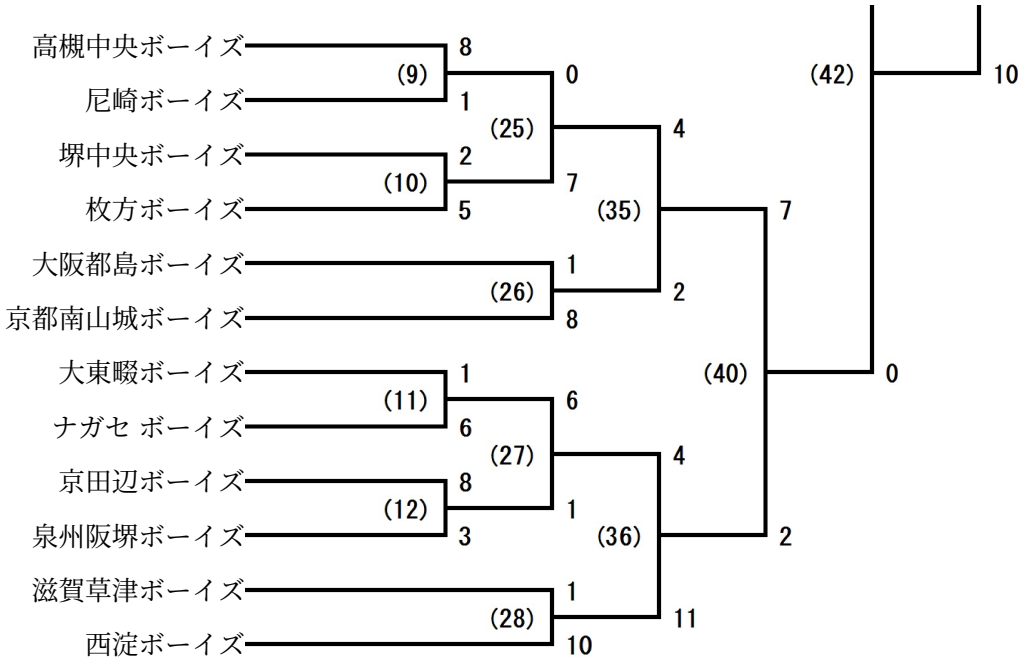
高槻中央ボーイズ
尼崎ボーイズ
堺中央ボーイズ
枚方ボーイズ
大阪都島ボーイズ
京都南山城ボーイズ
大東畷ボーイズ
ナガセ ボーイズ
京田辺ボーイズ
泉州阪堺ボーイズ
滋賀草津ボーイズ
西淀ボーイズ
(9)
8
1
(10)
2
5
(25)
0
7
(26)
1
8
(11)
1
6
(27)
6
1
(12)
8
3
(28)
1
10
(35)
4
2
(36)
4
11
(40)
7
2
(42)
0
10