第 19 回 大阪阪南 1 年生親善大会　トーナメント表

2024 年度
（公財）日本少年野球連盟
作成日 : 2024 年 11 月 22 日

中学生の部

支部名　大阪阪南支部

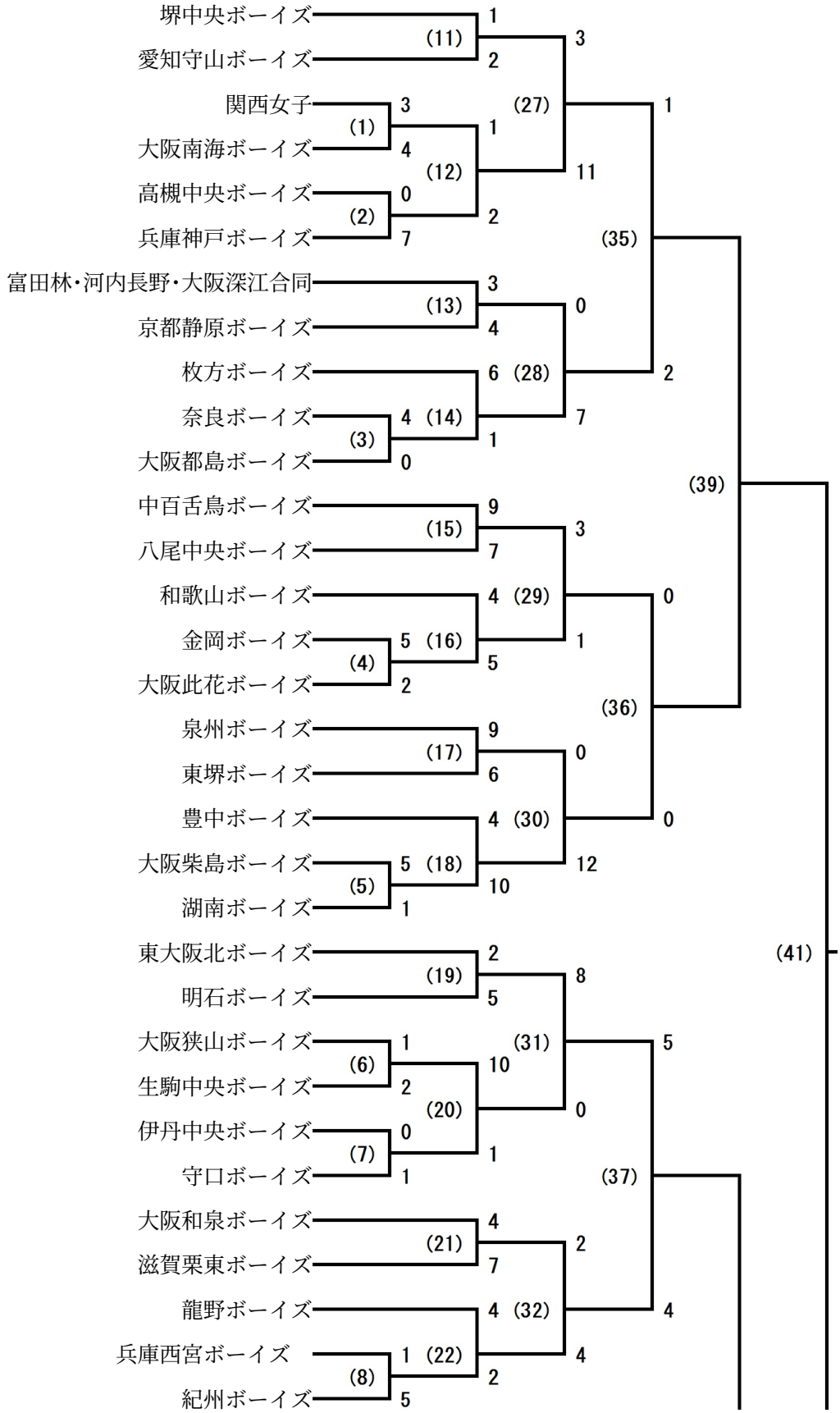

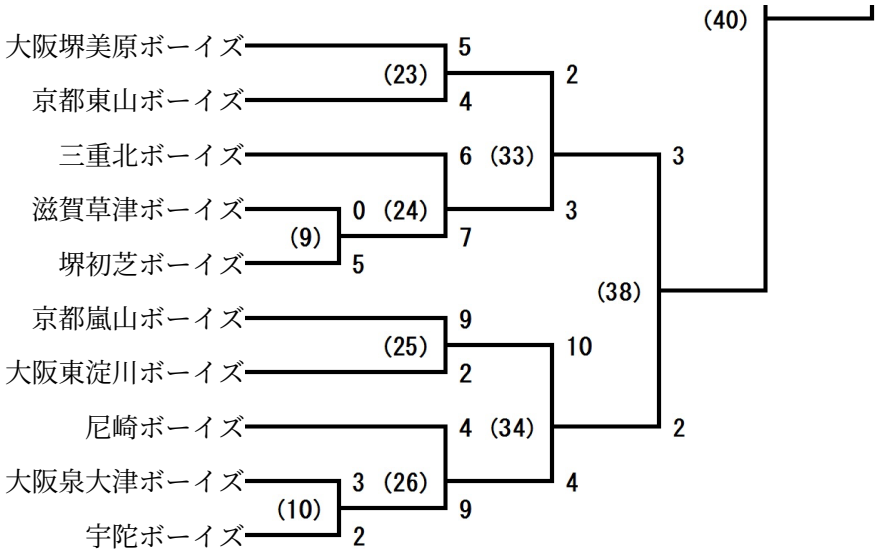
大阪堺美原ボーイズ
京都東山ボーイズ
三重北ボーイズ
滋賀草津ボーイズ
堺初芝ボーイズ
京都嵐山ボーイズ
大阪東淀川ボーイズ
尼崎ボーイズ
大阪泉大津ボーイズ
宇陀ボーイズ
5
(23)
4
6 (33)
0 (24)
(9)
7
5
9
(25)
2
4 (34)
3 (26)
(10)
9
2
2
3
10
4
(38)
3
2
(40)